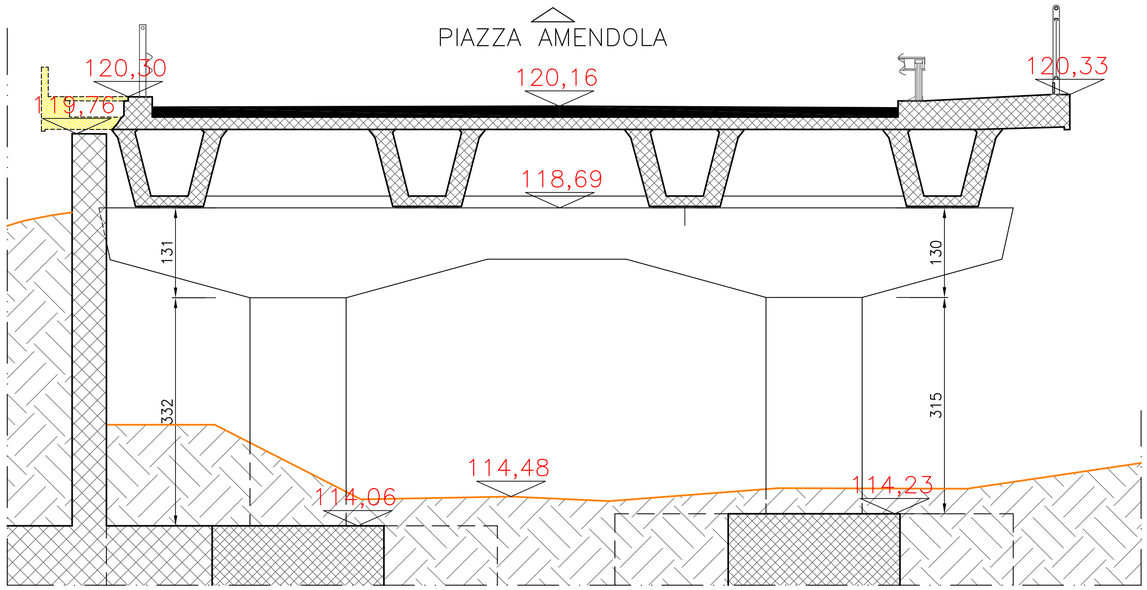

SEZIONE SU LATO A

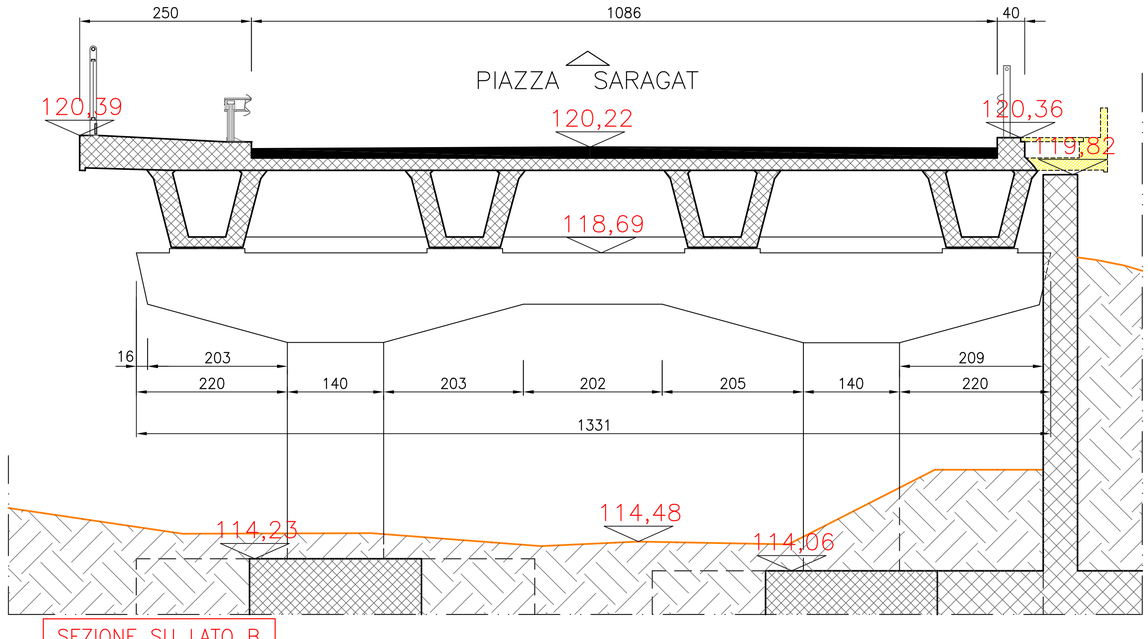

SEZIONE SU LATO B

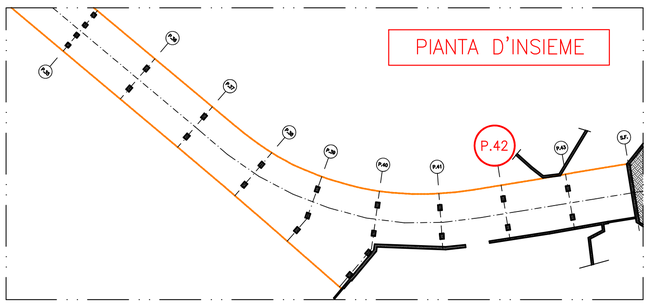

PIANTA D'INSIEME

FOTO SU LATO A

FOTO SU LATO B

FOTO SOTTO IMPALCATO

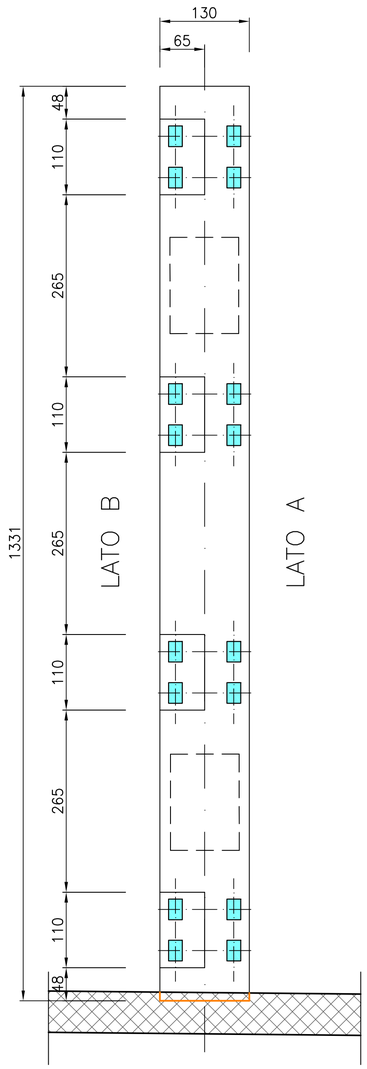

PIANTA BAGGIOLI E APPOGGI

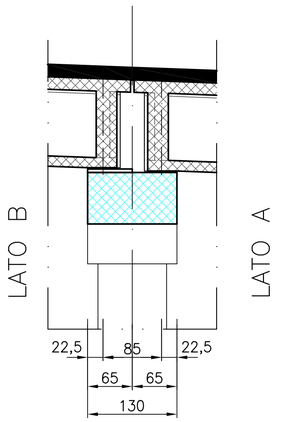

SEZIONE TRAVI

COMUNE DI ASTI

Provincia di Asti

Finanziato dall'Unione europea NextGenerationEU

"PNRR - Interventi per la resilienza, la valorizzazione del territorio e l'efficienza energetica dei Comuni - M2C4 - Investimento 2.2"

INTERVENTO DI MANUTENZIONE STRAORDINARIA SU CAVALCAVIA/CAVALCAFERROVIA "GIOLITTI"

"TRATTO RICOMPRESO TRA STRADA GAZOGENO E SPALLA TERMINALE"

CUP: G37H20001160001

PROGETTO ESECUTIVO

STATO DI FATTO

PILA P.42

SEZIONI E PIANTA

IL PROGETTISTA:

DOTT. ING. BOERO ELIO

IL RUP :

Ing. Paolo CARANTONI

TAVOLA N. 5 f

SCALA: 1:50

DATA: Novembre 2022